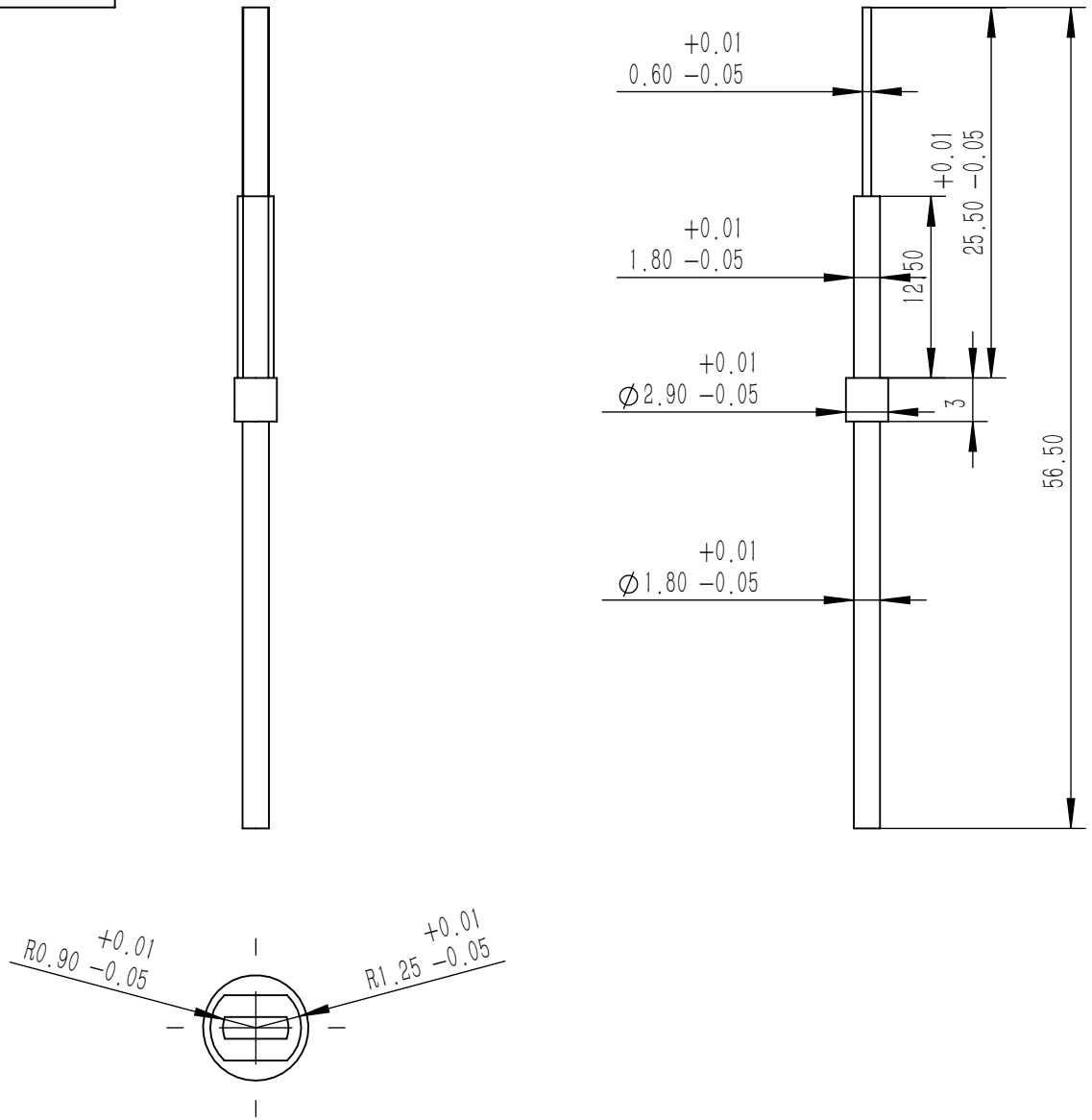

备注：1.表面光洁度0.8，无明显划痕。
2.材质：SUS303
3.未注尺寸公差按BG/T1804-200,未注明倒角C=0.2.

零件代号
借(通)用件登记
旧底图总号
底 图 总 号
签 字
日 期

标记	处数	更改文件号	签字	日期	上海西勇五金机电有限公司	图样标记	材质	比例
设 计		吕锡文			不锈钢针	共 页	共 页	
审 核		全湖				02L291806565S		
批 准		余文勇						